Be ahead

Puertas & Portones Automáticos, S.A. de C.V.
¡Nuestra pasión es la Solución!....

» OPERADOR CORREDIZO DE CREMALLERA 2000K MARCA BFT MOD.ICARO SMART AC A2000 120.

SERVOMOTOR PARA CANCELAS CORREDERAS DE CREMALLERA

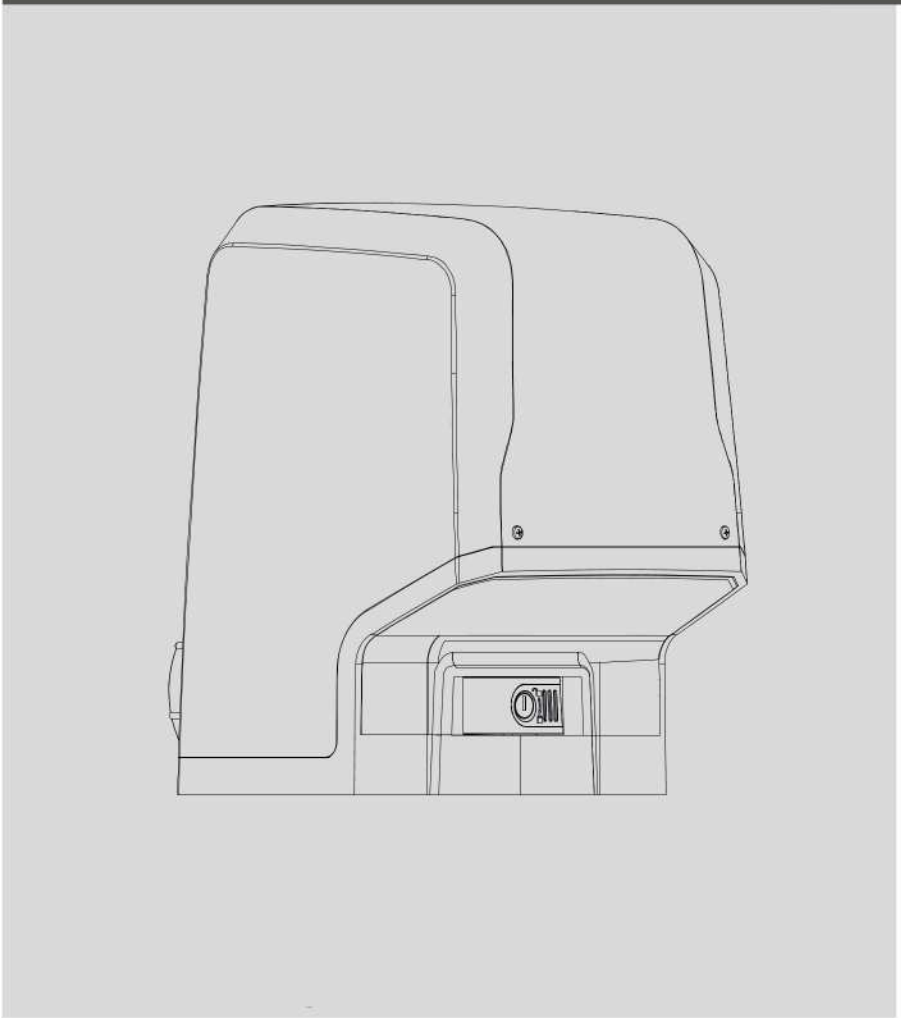

ICARO SMART AC A2000
ICARO VELOCE SMART AC A 1000

AC
ac

MANUAL DE INSTALACION

Descargar en pdf
Versión Digital.

UNAC

UK CA

CE

AZIENDA CON SISTEMA DI GESTIONE CERTIFICATO DA DNV GL = ISO 9001 = = ISO 14001 =

RESIDENCIAL COMERCIAL INDUSTRIAL

MEMBER IDA International Door Association

V07.21

(229) 461-7028
portonesautomaticos@adsver.com.mx
portonesautomaticos@prodigy.net.mx

FIG. 2

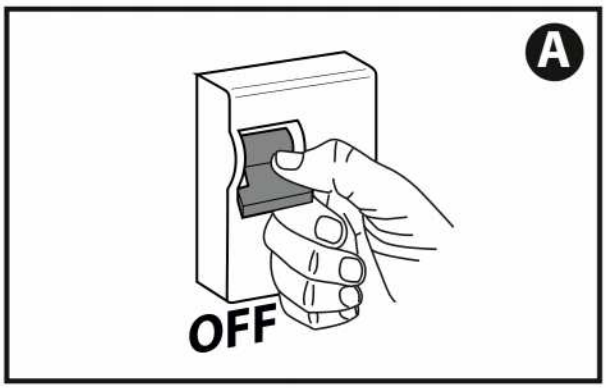

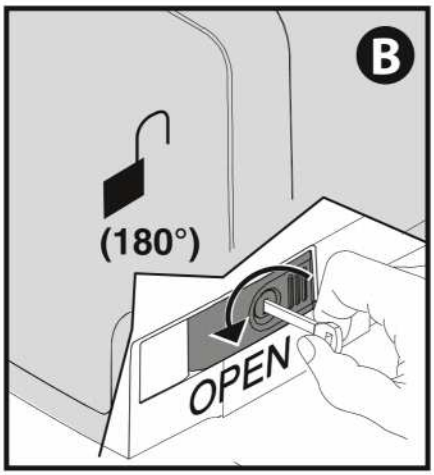

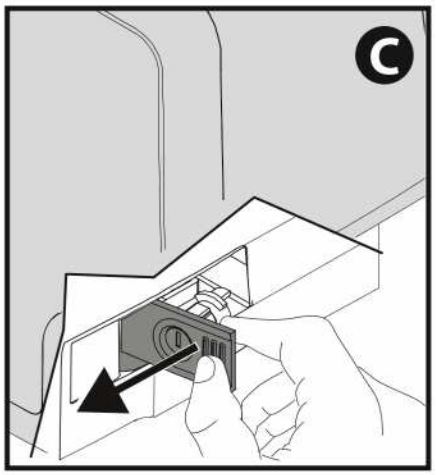

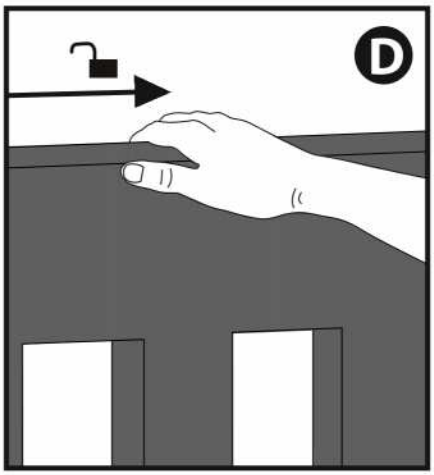

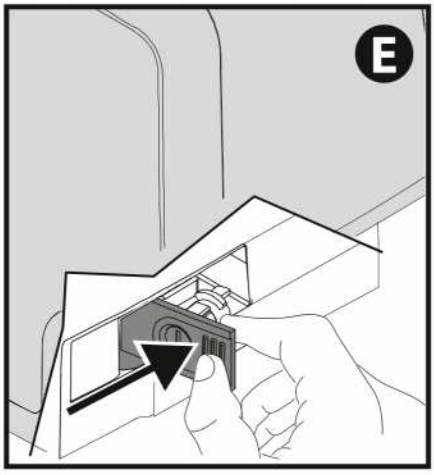

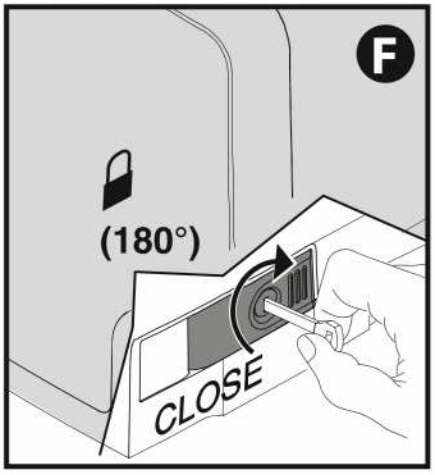

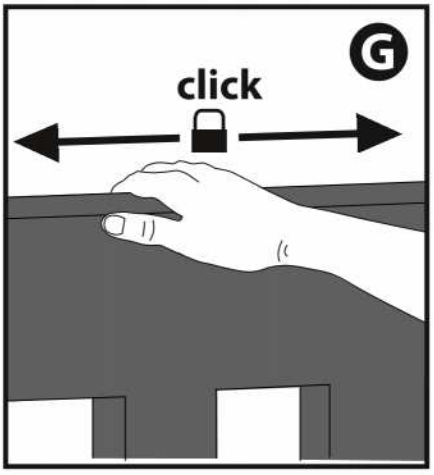

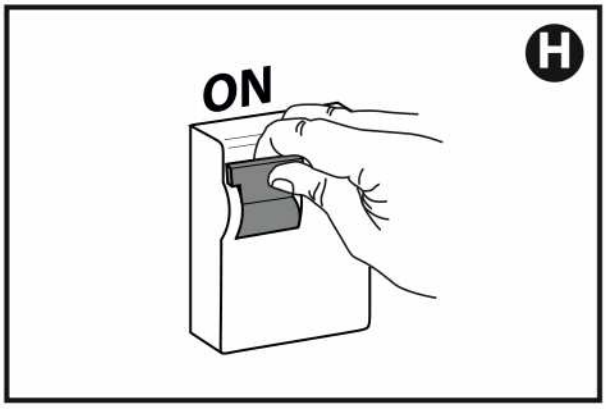

INSTALACIÓN RÁPIDA

DISPOSICIÓN DE TUBOS A

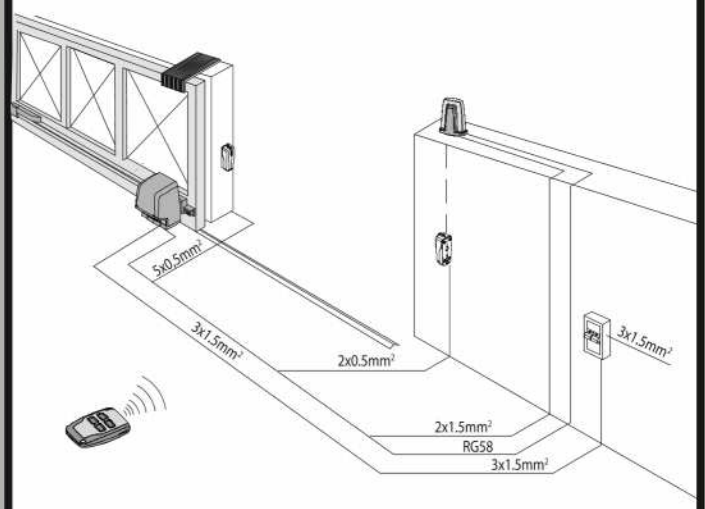

DISPOSICIÓN FIJACIÓN DEL MOTOR B

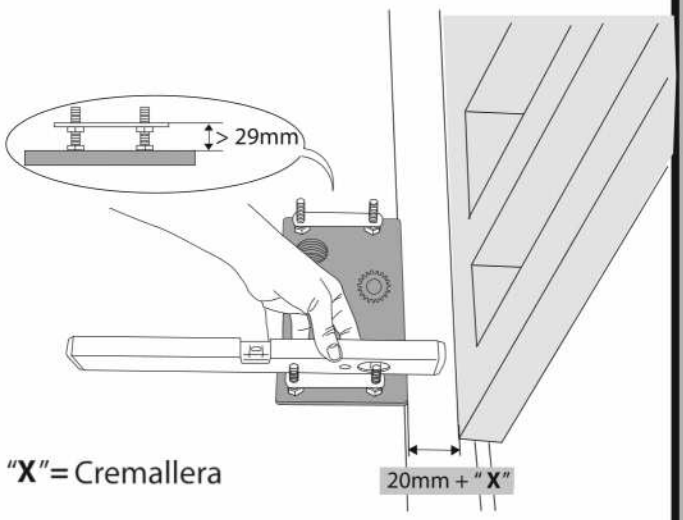

MONTAJE DEL MOTOR C

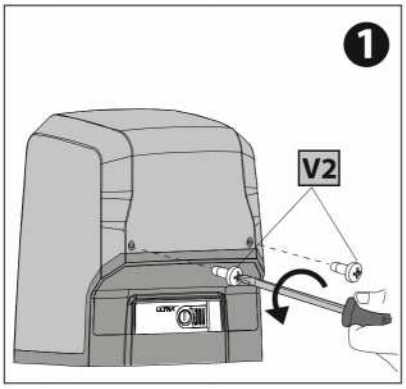

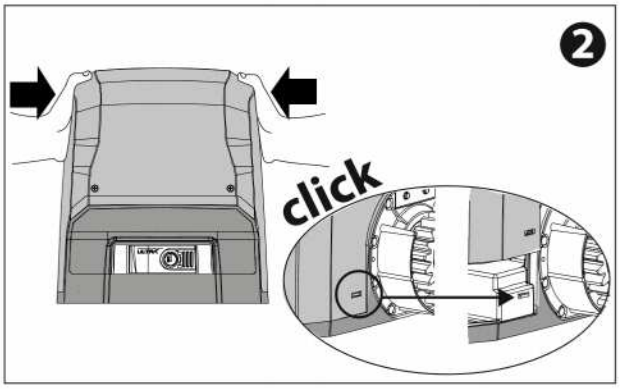

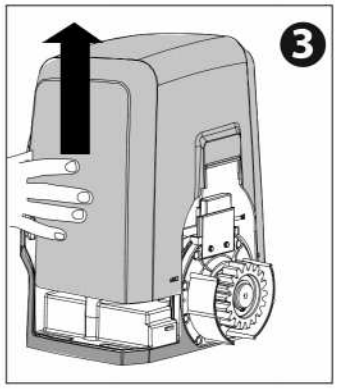

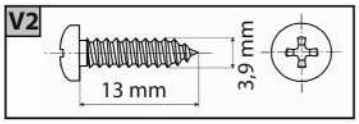

C1

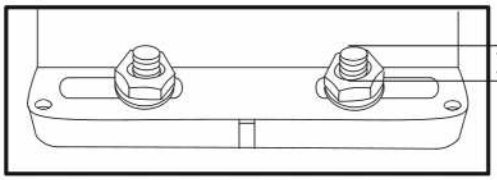

> 3mm

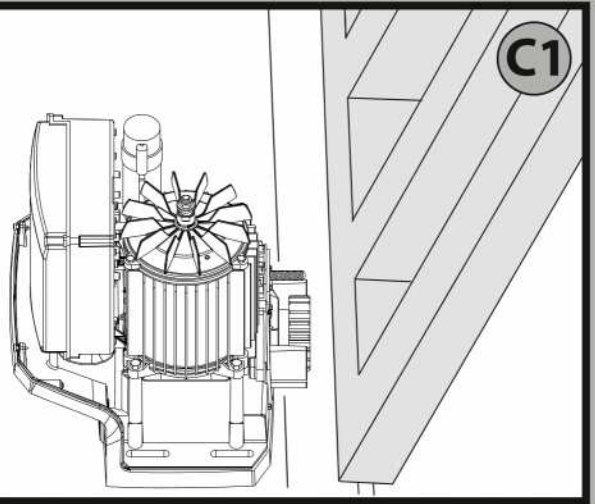

MONTAJE DE ACCESORIOS TRANSMISIÓN D

D1

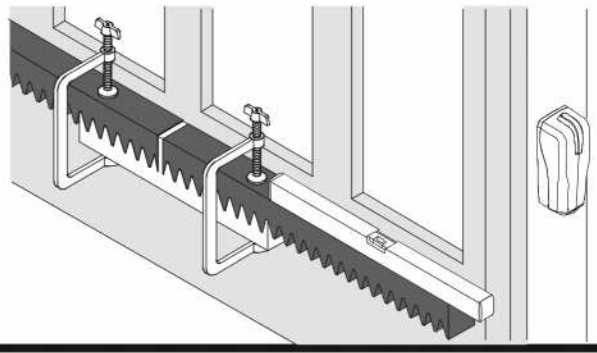

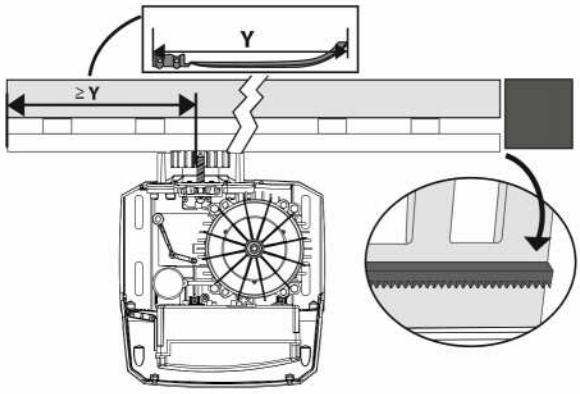

D814095 0AA00_04

solo para: ICARO SMART AC A2000 / ICARO VELOCE SMART AC A 1000

E1

FIJACIÓN ABRAZADERAS FINAL DE CARRERA (DER. E IZQ.).

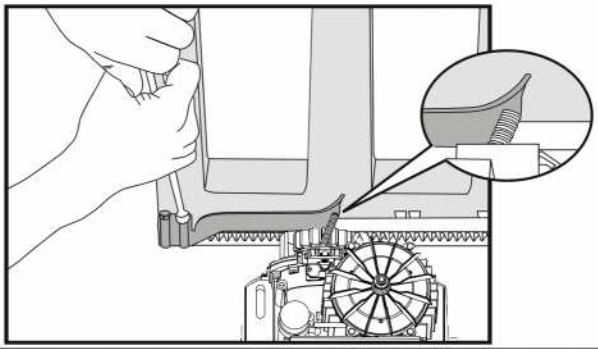

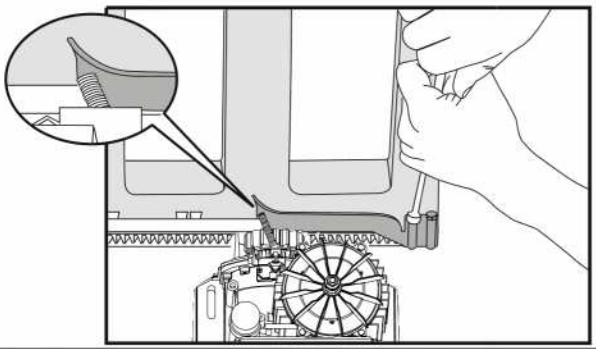

solo para: ICARO ULTRA

E2

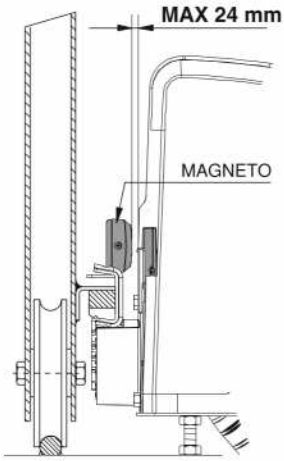

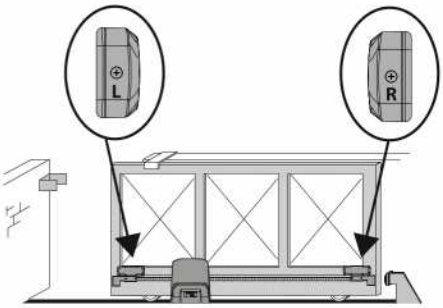

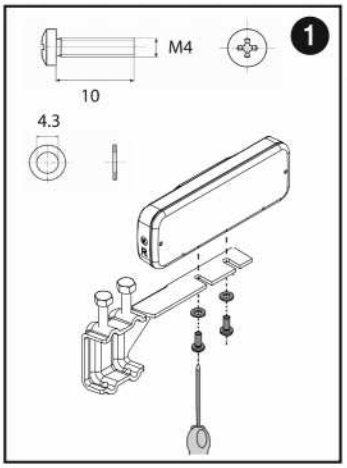

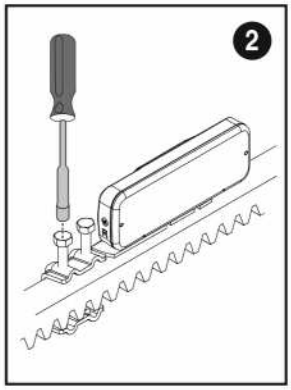

CONEXIÓN TABLERO DE BORNES

F

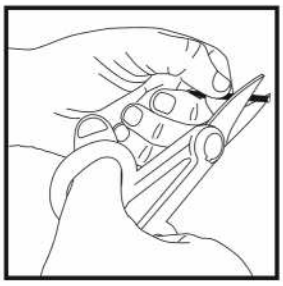

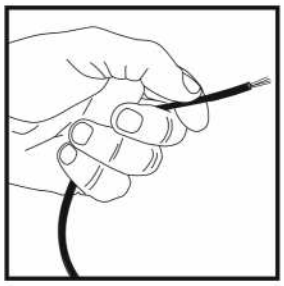

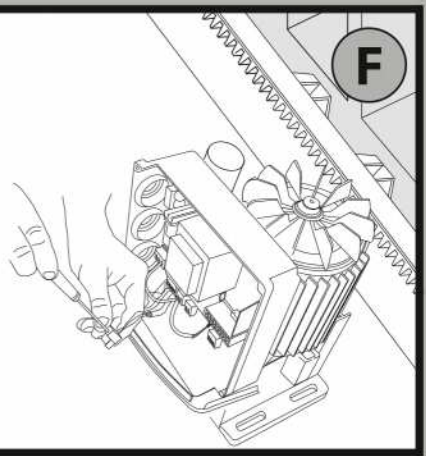

D814095 0AA00_04

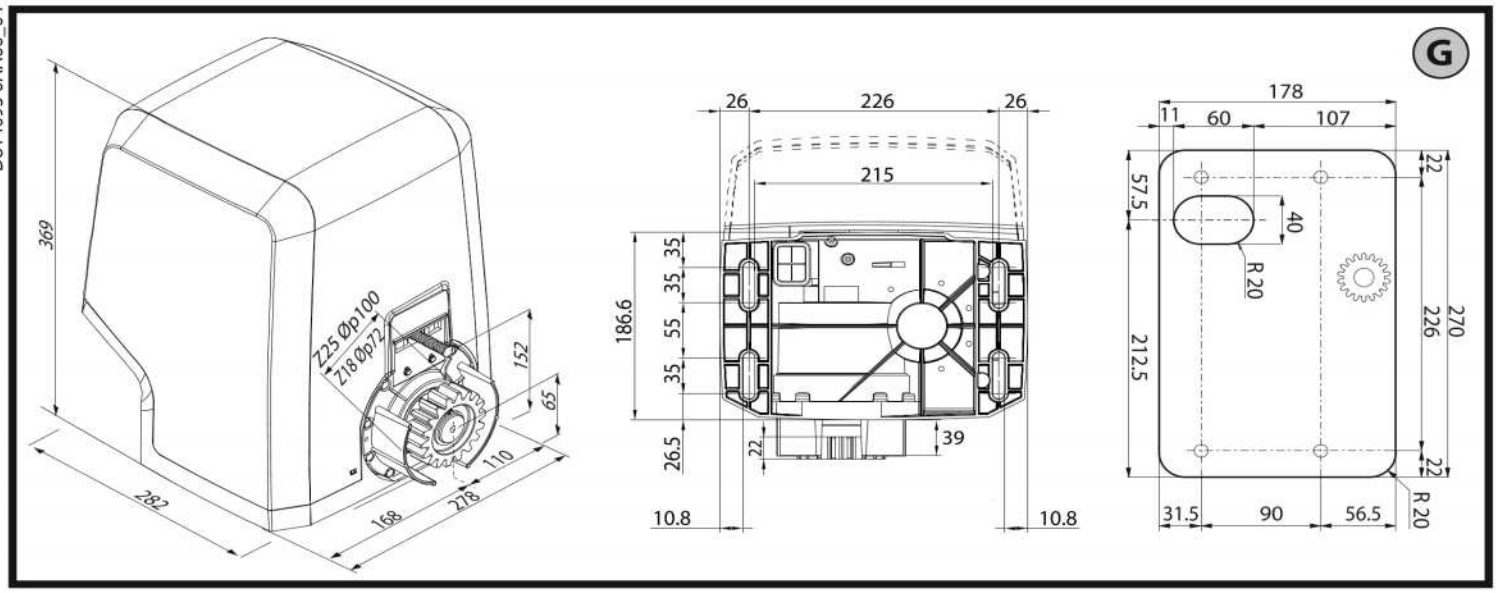

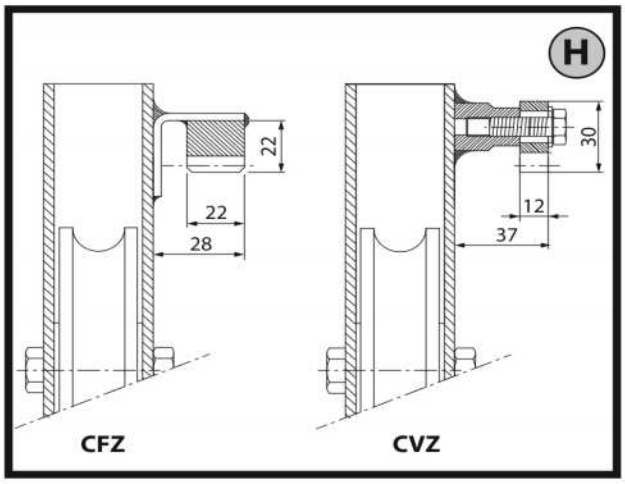

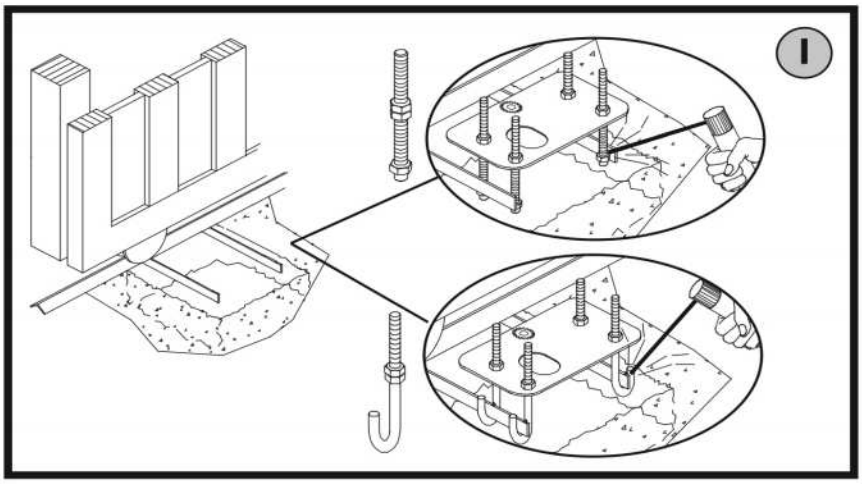

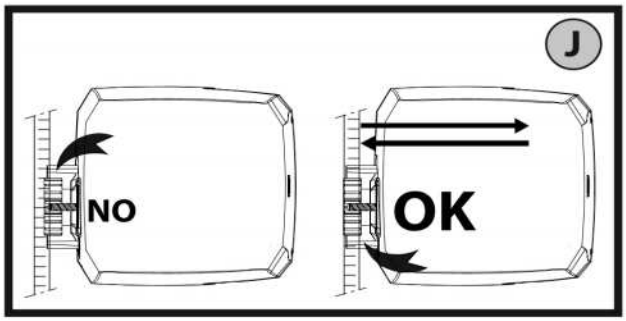

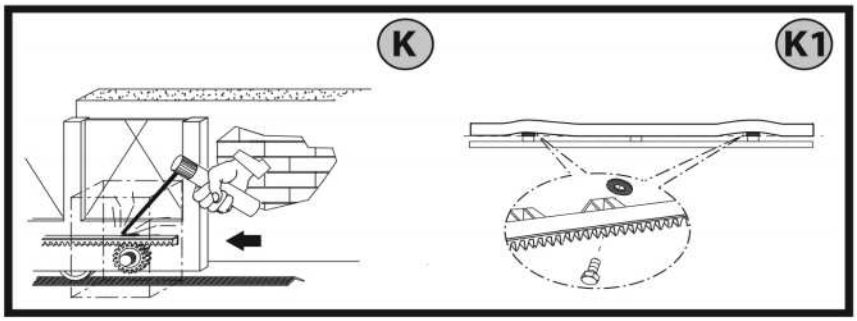

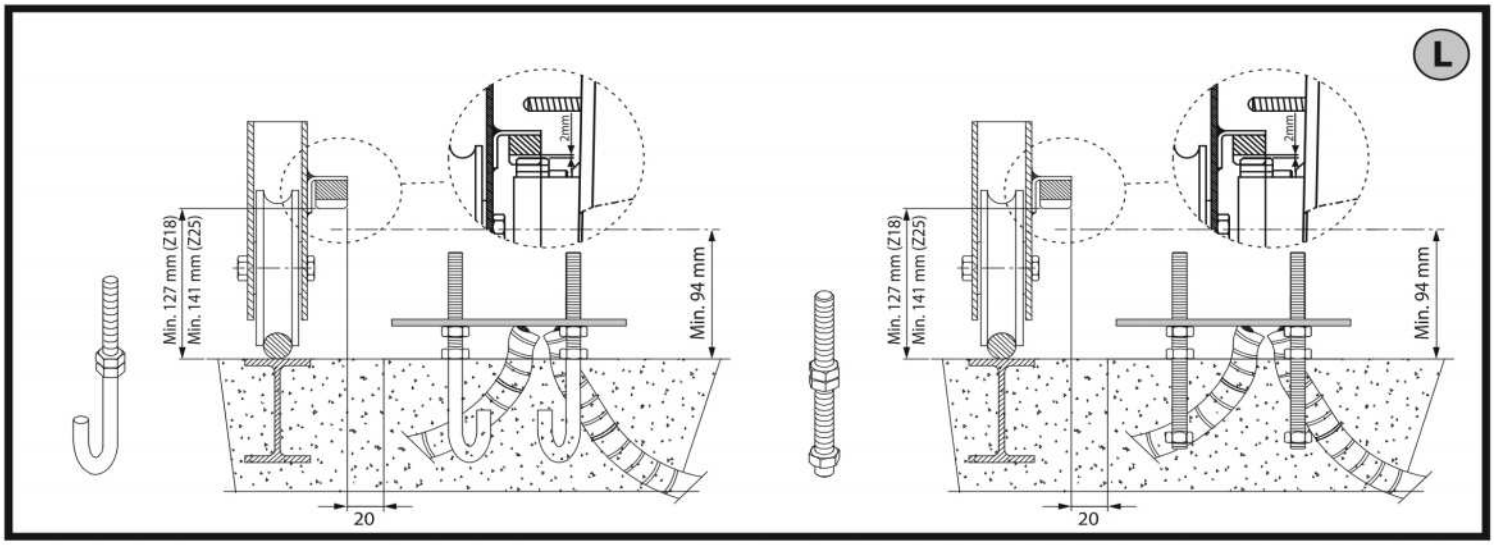

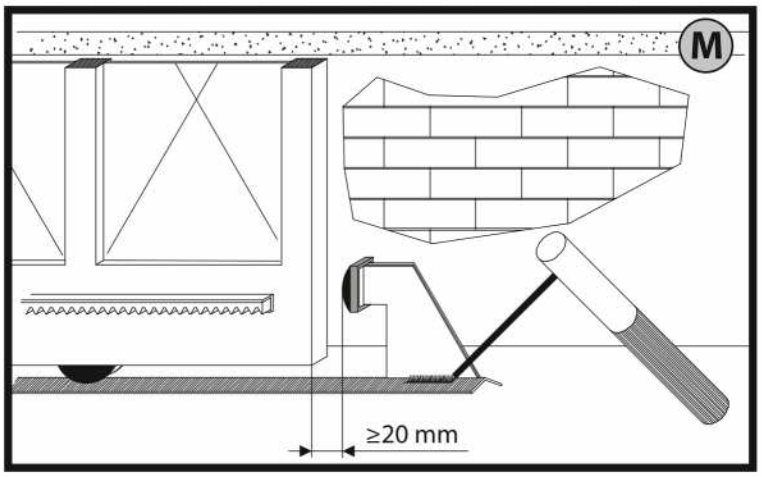

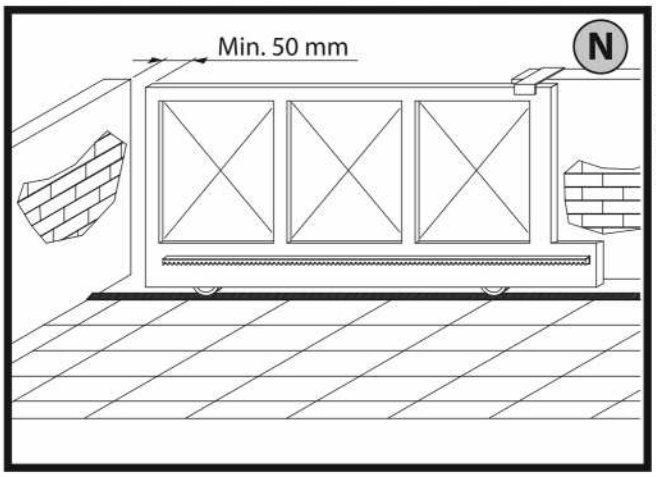

D814095 0AA00_04

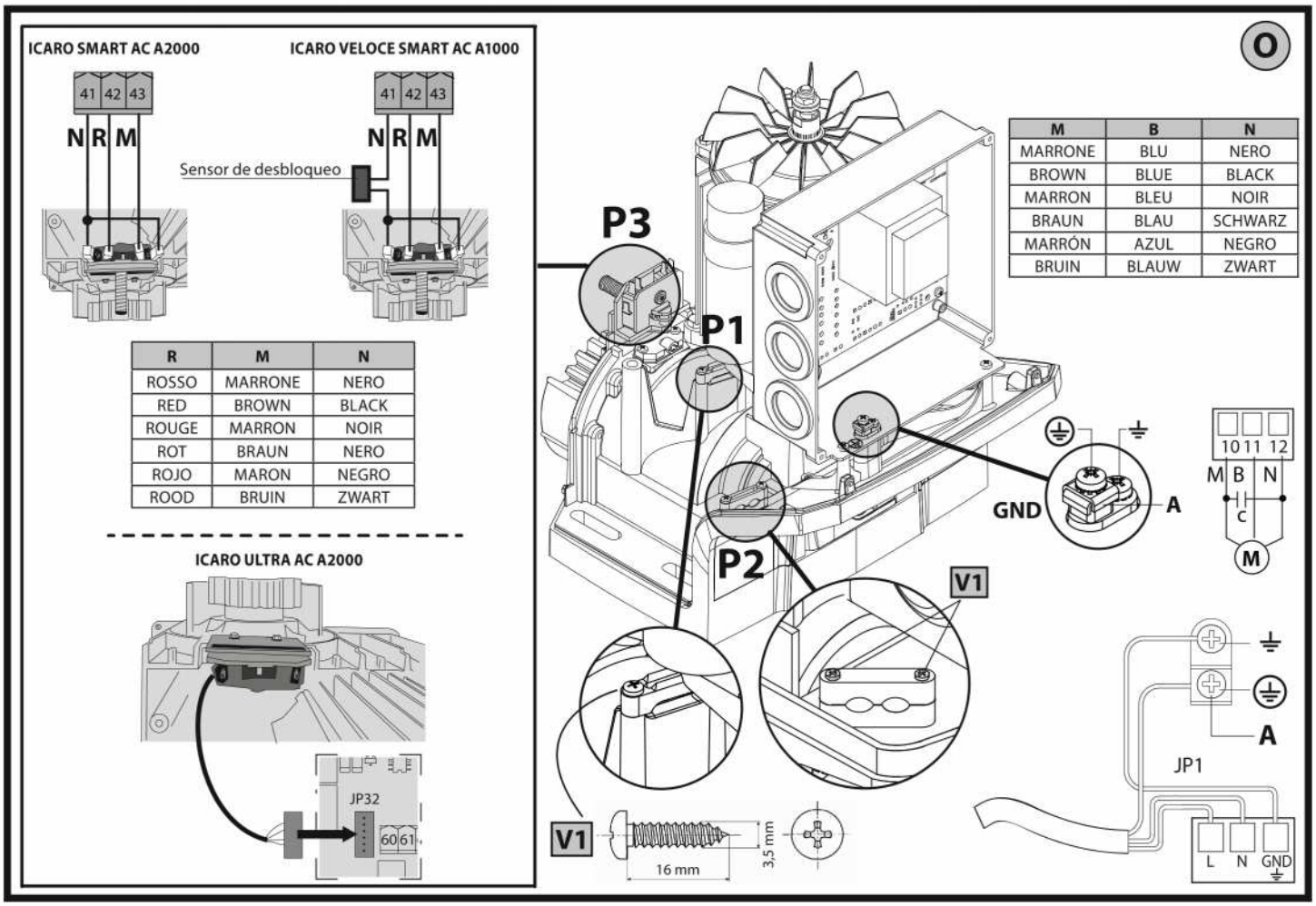

R	M	N
ROSSO	MARRONE	NERO
RED	BROWN	BLACK
ROUGE	MARRON	NOIR
ROT	BRAUN	NERO
ROJO	MARON	NEGRO
ROOD	BRUIN	ZWART

M	B	N
MARRONE	BLU	NERO
BROWN	BLUE	BLACK
MARRON	BLEU	NOIR
BRAUN	BLAU	SCHWARZ
MARRÓN	AZUL	NEGRO
BRUIN	BLAUW	ZWART

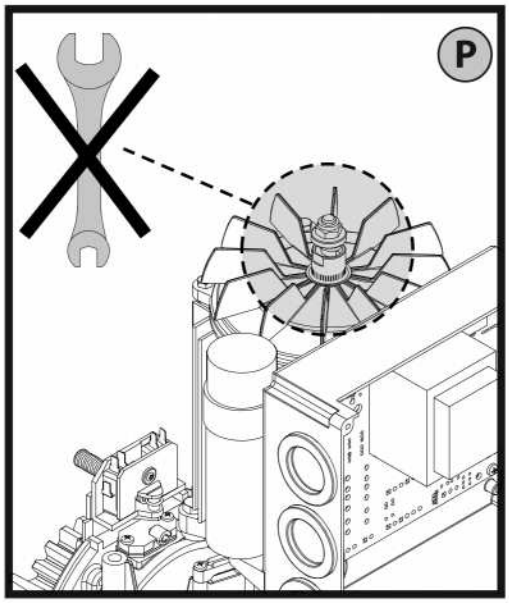

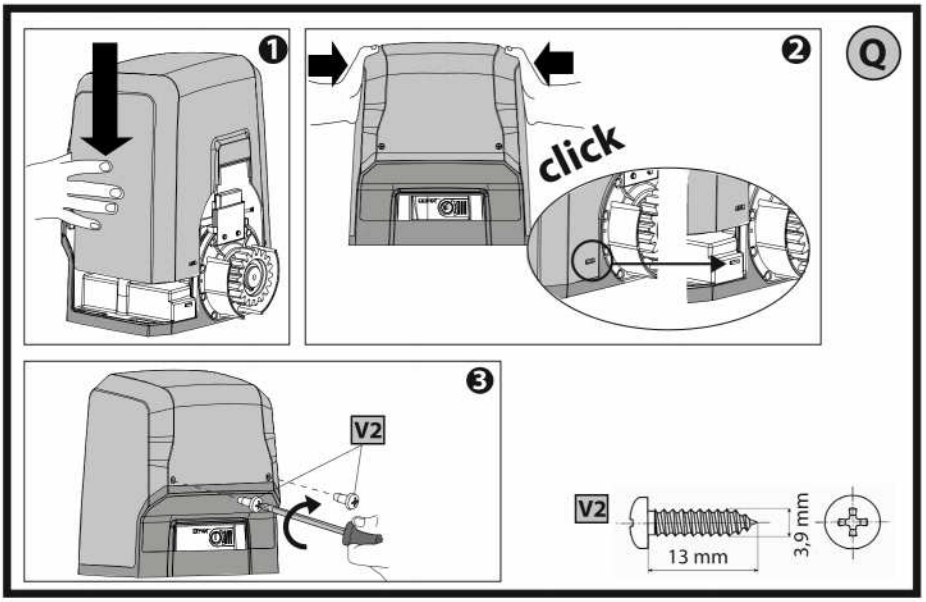

MANUAL DE INSTALACIÓN

1) GENERALIDADES

El servom tor **ICARO SMART AC A2000 / ICARO VELOCE SMART AC A 1000** ofrece una amplia versatilidad de instalación, gracias a la posición extremadamente baja del piñón, a la consistencia del servomotor y a la regulación de la altura y de la profundidad de que dispone. Está dotado de un grupo de embrague entre el eje motor y el tornillo sin fin con baño de aceite, para garantizar la seguridad. La maniobra manual de emergencia se realiza con suma facilidad, mediante una llave personalizada. La parada de fin de carrera es controlada por medio de microinterruptores electromecánicos o bien, en caso de zonas muy frías, por medio de sensores de proximidad (**ICARO ULTRA AC A2000 / ICARO VELOCE SMART AC A 1000**).
El cuadro de mandos puede incorporarse en el operador o montarse en una caja separada.

⚠ "La instalación debe ser realizada por personal cualificado (instalador profesional, según EN 12635), de acuerdo con el código de Buenas Prácticas y el actual"

Para **ICARO VELOCE SMART AC A 1000**:

⚠ **ADVERTENCIAS: proteger las llantas peligrosas de acuerdo con las disposiciones de la norma EN12453, aplicando bordes activos y utilizando las entradas SAFE1 y SAFE2.**
Para detectar los obstáculos, aplicar la costa activa: ASO SENTIR EDGE 115SK / BIRCHER EP45x99A1 (NO SUMINISTRADA)

2) DATOS TÉCNICOS

MOTOR	
Alimentación/ Motor	**ICARO SMART AC A2000** **ICARO ULTRA AC A2000** **ICARO VELOCE SMART AC A 1000** 220-230V 50/60 Hz
	ICARO SMART AC A2000 120V 110-120V 50/60 Hz
Potencia absorbida	750W
Módulo piñón	**ICARO SMART AC A2000/ICARO ULTRA AC A2000** 4 mm (18 ó 25 dientes)
	ICARO VELOCE SMART AC A 1000 4 mm (25 dientes)
Velocidad hoja	**ICARO SMART AC A2000/ICARO ULTRA AC A2000** 9 m/min (18 dientes)
	ICARO SMART AC A2000 V 12 m/min (25 dientes)
	ICARO VELOCE SMART AC A 1000 25 m/min (25 dientes)
Peso máx. hoja	**ICARO SMART AC A2000/ICARO ULTRA AC A2000** Con piñón Z18: 20.000 N (≈ 2.000 kg)
	ICARO SMART AC A2000 V **ICARO VELOCE SMART AC A 1000** Con piñón Z25: 10.000 N (≈ 1.000 kg)
Par máx.	40Nm
Reacción al golpe	dispositivo de detección de obstáculos (Encoder)
Lubricación	ERGOIL
Accionamiento manual	Desbloqueo mecánico de palanca
Tipo de uso	muy intensivo
Condiciones ambientales	de -15°C a + 55°C
Grado de protección	**ICARO SMART AC A2000** **ICARO SMART AC A2000 120V** **ICARO VELOCE SMART AC A 1000** IP24
	ICARO ULTRA AC A2000 IP55
Nivel de ruido	<70dBA

Peso operador	25 kg
Dimensiones	Véase Fig. G

3) DISPOSICIÓN DE TUBOS Fig. A

Realizar la instalación eléctrica remitiéndose a las normas vigentes para las instalaciones eléctricas CEI 64-8, IEC364, armonización HD384 y otras normas nacionales.

4) DISPOSICIÓN FIJACIÓN DEL MOTOR FIG.B

- Disponer una excavación donde realizar la base de cemento con los tirafondos de la placa de apoyo para fijar el grupo reductor respetando las cotas indicadas en la **FIG.B**.
- Para mantener en posición correcta la placa de apoyo durante la colocación en obra, puede ser útil soldar dos discos de hierro debajo de la vía sobre la cual luego se sueldan los tirafondos **FIG.I**.

5) MONTAJE MOTOR FIG.C-C1

6) MONTAJE ACCESORIOS TRANSMISIÓN FIG.D-D1

7) CENTRADO CREMALLERA RESPECTO AL PIÑÓN FIG.J-K1-L

⚠ **PELIGRO – La operación de soldadura debe ser realizada por una persona capaz y equipada con todos los dispositivos de protección individuales previstos por las normas de seguridad vigentes FIG.K.**

8) FIJACIÓN ABRAZADERAS FINAL DE CARRERA FIG. E1-E2

Los patines deben bloquear la cancela antes de que ésta intercepte los topes mecánicos colocados en el carril. La regulación del patín de fin de carrera de cierre debe hacerse dejando un espacio de unos 50 mm entre la cancela y el batiente fijo, como prevén las normas de seguridad vigentes, o bien aplicando una barra sensible de al menos 50mm de espesor **FIG. N.**

9) TOPES DE PARADA FIG. M

⚠ **PELIGRO – La cancela debe estar equipada con topes de parada mecánicos, tanto en fase de apertura como en fase de cierre, de manera de impedir que la cancela salga de la guía superior. Y se deben fijar firmemente al suelo, algunos centímetros más allá del punto de parada eléctrico.**

10) ESBLOQUEO MANUAL (Véase MANUAL DE USO -FIG.2-).

Atención No empujar VIOLENTAMENTE la hoja de la cancela, sino ACOMPAÑARLA en toda su carrera.

11) CONEXIÓN TABLERO DE BORNES FIG. F-O

Una vez pasados los cables eléctricos adecuados en los canales y fijados los varios componentes de la automatización en los puntos predeterminados, se pasa a conectar los mismos según las indicaciones y los esquemas reproducidos en los manuales de instrucción correspondientes. Realizar la conexión de la fase, del neutro y de tierra (obligatoria). El cable de red se debe bloquear en el prensacable específico (**FIG.O-ref.P1**), los cables de los accesorios en el prensacable (**FIG.O-ref.P2**), el conductor de protección (tierra) con cubierta aislante de color amarillo/verde, se debe conectar en el borne específico (**FIG.O-ref.GND**).
FIG.O -rif. P3: conexión cables final de carrera.

⚠ **12) PARA CONFIGURAR LOS PARÁMETROS DEL MOTOR, CONSULTAR EL MANUAL DE LA CENTRAL**

13) FIJACIÓN DE LA CUBIERTA FIG. Q

14) ¡ATENCIÓN!

No aflojar ni apretar la tuerca del embrague mecánico (**FIG.P**).

Be ahead

Puertas & Portones Automáticos, S.A. de C.V.
¡Nuestra pasión es la Solución!....

»OPERADOR CORREDIZO DE CREMALLERA 2000K MARCA BFT MOD.ICARO SMART AC A2000 120.

Puertas & Portones Automáticos, S.A. de C.V.
¡Nuestra pasión es la Solución!....

V07.21

(229) 461-7028
portonesautomaticos@adsver.com.mx
portonesautomaticos@prodigy.net.mx

RESIDENCIAL COMERCIAL INDUSTRIAL

MEMBER IDA International Door Association